信用评级公告

联合〔2022〕6202 号

联合资信评估股份有限公司通过对重庆农村商业银行股份有限公司主体及其相关债券的信用状况进行跟踪分析和评估，确定维持重庆农村商业银行股份有限公司主体长期信用等级为 AAA，维持“20 重庆农商三农债”（20 亿元）、“20 重庆农商债”（80 亿元）和“19 重庆农商二级”（50 亿元）信用等级为 AAA，评级展望为稳定。

特此公告

联合资信评估股份有限公司

二〇二二年七月十二日

地址: 北京市朝阳区建国门外大街2号PICC大厦17层
Editorial Office Address: 17/F, PICC Building, 2, Jianguomenwai Street, Beijing
电话（Tel）:（010）85679696 | 邮箱（Email）:lianhe@lhratings.com | 传真(Fax):(010)85679228
网址（Website）:www.lhratings.com | 邮编（Postal Code）:100022

重庆农村商业银行股份有限公司
2022年跟踪评级报告

评级结果：

项目	本次级别	评级展望	上次级别	评级展望
重庆农村商业银行股份有限公司	AAA	稳定	AAA	稳定
19 重庆农商二级	AAA	稳定	AAA	稳定
20 重庆农商三农债	AAA	稳定	AAA	稳定
20 重庆农商债	AAA	稳定	AAA	稳定

跟踪评级债项概况：

债券简称	发行规模	期限	到期兑付日
19 重庆农商二级	50 亿元	5+5 年	2029-06-14
20 重庆农商三农债	20 亿元	3 年	2023-01-13
20 重庆农商债	80 亿元	3 年	2023-03-16

评级时间：2022 年 7 月 12 日

主要数据

项　目	2019 年末	2020 年末	2021 年末
资产总额(亿元)	10297.90	11359.26	12658.51
股东权益(亿元)	893.62	946.32	1060.44
不良贷款率(%)	1.25	1.31	1.25
贷款拨备覆盖率(%)	380.31	314.95	340.25
贷款拨备率(%)	4.75	4.12	4.27
流动性比例（人民币）(%)	57.12	57.06	79.86
存贷比(%)	64.91	70.05	76.67
储蓄存款/负债总额(%)	54.40	53.93	52.08
股东权益/资产总额(%)	8.68	8.33	8.38
资本充足率(%)	14.88	14.28	14.77
一级资本充足率(%)	12.44	11.97	12.98
核心一级资本充足率(%)	12.42	11.96	12.47
项　目	**2019 年**	**2020 年**	**2021 年**
营业收入(亿元)	266.30	281.86	308.42
拨备前利润总额(亿元)	188.06	202.72	220.54
净利润(亿元)	99.88	85.65	97.18
净利差(%)	2.17	2.08	2.01
成本收入比(%)	28.54	27.09	27.52
拨备前资产收益率(%)	1.90	1.87	1.84
平均资产收益率(%)	1.01	0.79	0.81
平均净资产收益率(%)	12.82	9.28	9.87

数据来源：重庆农商行年度报告，联合资信整理

评级观点

联合资信评估股份有限公司（以下简称“联合资信”）对重庆农村商业银行股份有限公司（以下简称“重庆农商行”）的评级反映了重庆农商行作为上市省级农村商业银行，2021 年其公司治理体系持续完善、零售业务优势较为突出、流动性水平较好、资本保持充足水平等方面的优势。同时，联合资信也关注到，重庆农商行公司存款业务发展承压、信贷资产质量面临一定下行压力、净利差收窄等因素对其经营发展及信用水平可能带来不利影响。

未来，重庆农商行将依托较好的区位优势，持续推进业务发展，业务经营具有良好的发展空间；另一方面，宏观经济下行压力持续、新冠疫情反复等因素或对重庆农商行的业务发展及风险防控能力均提出更高的要求；净利差持续收窄，其未来盈利能力提升或将面临一定压力。

综合评估，联合资信确定维持重庆农村商业银行股份有限公司主体长期信用等级为 AAA，维持“20 重庆农商三农债”“20 重庆农商债”和“19 重庆农商二级”信用等级为 AAA，评级展望为稳定。

优势

1. **主营业务市场竞争力较强，市场地位重要。**重庆农商行作为全国第三家、中西部首家省级农村商业银行，综合实力在全国农商行系统内排名前列，市场知名度和品牌响力较好，传统存贷款业务在当地具有较强的市场竞争力。
2. **零售业务保持较好发展态势。**重庆农商行网点覆盖重庆全部行政区县，分支机构数量在当地同业中位列第一，客户基础夯实，2021 年储蓄存款发展保持较好增速，在存款中占比持续提升，零售贷款业务实现较

分析师　梁新新　盛世杰
电话：010-85679696
传真：010-85679228
邮箱：lianhe@lhratings.com
地址：北京市朝阳区建国门外大街2号
中国人保财险大厦17层（100022）
网址：www.lhratings.com

快发展，保持市场领先地位。

3. **资本补充渠道较为多元，资本保持充足水平。**经历 H 股和 A 股上市，重庆农商行形成了多元化的股权结构，资本补充渠道较为通畅，2021 年资本保持充足水平。
4. **获得地方政府支持的可能性较大。**作为区域性商业银行，重庆农商行在支持当地经济发展、维护当地金融稳定等方面发挥重要作用，在当地金融体系中具有较为重要的地位，当出现经营困难时，获得地方政府直接或间接支持的可能性较大。

关注

1. **公司存款业务发展承压。**受宏观经济下行以及疫情反复影响，当地企业留存资金较少，同时政府财政收支逐渐收紧，重庆农商行企业类存款拓展面临压力，财政性资金有所流失，公司存款规模有所下滑，公司存款业务发展承压。
2. **需关注信贷资产质量下行压力。**2021 年重庆农商行五级分类划分趋严，不良贷款规模增加，同时逾期贷款规模及占比有所上升，未来贷款资产质量或面临一定的下行压力。
3. **需关注盈利能力变化情况。**受净利差收窄以及减值计提力度明显加大等因素影响，重庆农商行盈利能力提升面临压力；同时考虑当前的宏观经济下行以及监管环境持续引导银行减费让利，重庆农商行未来保持较强的盈利能力或面临一定压力。
4. **需关注宏观经济下行及新冠疫情反复对其业务开展、信贷资产质量等方面产生的影响。**2021 年，新冠疫情仍有反复，重庆农商行业务发展受到一定影响，同时宏观经济下行压力持续，需关注新冠疫情等外部因素对重庆农商行业务开展及资产质量可能造成的不利影响。

声　明

一、本报告版权为联合资信所有，未经书面授权，严禁以任何形式/方式复制、转载、出售、发布或将本报告任何内容存储在数据库或检索系统中。

二、本报告是联合资信基于评级方法和评级程序得出的截至发表之日的独立意见陈述，未受任何机构或个人影响。评级结论及相关分析为联合资信基于相关信息和资料对评级对象所发表的前瞻性观点，而非对评级对象的事实陈述或鉴证意见。联合资信有充分理由保证所出具的评级报告遵循了真实、客观、公正的原则。

三、本报告所含评级结论和相关分析不构成任何投资或财务建议，并且不应当被视为购买、出售或持有任何金融产品的推荐意见或保证。

四、本报告不能取代任何机构或个人的专业判断，联合资信不对任何机构或个人因使用本报告及评级结果而导致的任何损失负责。

五、本报告系联合资信接受重庆农村商业银行股份有限公司（以下简称“该公司”）委托所出具，引用的资料主要由该公司或第三方相关主体提供，联合资信履行了必要的尽职调查义务，但对引用资料的真实性、准确性和完整性不作任何保证。联合资信合理采信其他专业机构出具的专业意见，但联合资信不对专业机构出具的专业意见承担任何责任。

六、根据控股股东联合信用管理有限公司（以下简称“联合信用”）提供的联合信用及其控制的其他机构业务开展情况，联合信用控股子公司联合信用投资咨询有限公司（以下简称“联合咨询”）为该公司提供了咨询服务。由于联合资信与关联公司联合咨询之间从管理上进行了隔离，在公司治理、财务管理、组织架构、人员设置、档案管理等方面保持独立，因此公司评级业务并未受到上述关联公司的影响，联合资信保证所出具的评级报告遵循了真实、客观、公正的原则。

七、本次跟踪评级结果自本报告出具之日起至相应债券到期兑付日有效；根据跟踪评级的结论，在有效期内评级结果有可能发生变化。联合资信保留对评级结果予以调整、更新、终止与撤销的权利。

八、任何机构或个人使用本报告均视为已经充分阅读、理解并同意本声明条款。

重庆农村商业银行股份有限公司
2022年跟踪评级报告

一、跟踪评级原因

根据有关法规要求，按照联合资信评估股份有限公司（以下简称“联合资信”）关于重庆农村商业银行股份有限公司及其相关债券的跟踪评级安排进行本次跟踪评级。

二、主体概况

重庆农村商业银行股份有限公司（以下简称“重庆农商行”）前身为原重庆市农村信用社联合社、重庆市渝中区农村信用合作社联合社等 38 家县（区）农村信用合作社联合社及重庆武隆农村合作银行，经原银监会批准于 2008 年 6 月经过财务重组改制设立为股份制农村商业银行，是继上海、北京之后全国第三家、中西部首家省级农村商业银行，初始注册资本 60 亿元。2010 年 12 月，重庆农商行在香港联交所首次公开发行 20 亿股 H 股，并行使超额配售选择权超额配售 3 亿股 H 股；2019 年 10 月，重庆农商行首次公开发行 A 股股票 13.57 亿股。截至 2021 年末，重庆农商行注册资本及实收资本均为 113.57 亿元，无控股股东或实际控制人，前五大股东及持股比例见表 1。

表 1　2021 年末前五大股东及持股情况表

序号	股东名称	持股比例
1	香港中央结算（代理人）有限公司	22.13%
2	重庆渝富资本运营集团有限公司	8.70%
3	重庆市城市建设投资（集团）有限公司	7.02%
4	重庆发展置业管理有限公司	5.19%
5	隆鑫控股有限公司	5.02%
合计		48.06%

数据来源：重庆农商行提供资料，联合资信整理

截至2021年末，重庆农商行拥有各类机构1760个，包括总行及营业部、7个分行、35个一级支行、134个二级支行、2个社区支行、1580个分理处，其中云南曲靖分行是全国农商行首家异地分行。重庆农商行分支行网络覆盖重庆全部38个行政区县，在重庆县域设有1452个分销网点，实现乡镇全覆盖；在重庆主城设有306个机构，分支机构数量在县域和主城同业中均位列第一。重庆农商行发起设立12家村镇银行，其中江苏1家，四川1家，广西1家，云南5家，福建4家；发起设立渝农商金融租赁有限公司、渝农商理财有限责任公司。母行口径下，在岗员工1.49万余人。

重庆农商行注册地址：重庆市江北区金沙门路 36 号。

重庆农商行法定代表人：刘建忠。

三、已发行债券概况

截至本报告出具日，重庆农商行存续期内且经联合资信评级的债券为 2019 年 6 月发行的 50 亿元二级资本债券、2020 年 1 月发行的 20 亿元“三农”专项金融债券和 2020 年 3 月发行的 80 亿元金融债券，债券概况见表 2。

2021 年以来，重庆农商行根据债券发行条款的规定，在金融债券和二级资本债券付息日之前及时公布了债券付息公告，并按时足额支付了债券当期利息。

表 2　债券概况

债券简称	债券品种	发行规模	期限	债券利率	到期日
19 重庆农商二级	二级资本债券	50 亿元	5+5 年	4.60%	2029 年 6 月 14 日
20 重庆农商三农债	金融债券	20 亿元	3 年	3.20%	2023 年 1 月 13 日
20 重庆农商债	金融债券	80 亿元	3 年	2.89%	2023 年 3 月 16 日

数据来源：中国货币网，联合资信整理

四、营运环境

1. 宏观政策环境和经济运行回顾

2022 年一季度，中国经济发展面临的国内外环境复杂性和不确定性加剧，有的甚至超出预期。全球经济复苏放缓，俄乌地缘政治冲突导致全球粮食、能源等大宗商品市场大幅波动，国内多地疫情大规模复发，市场主体困难明显增加，经济面临的新的下行压力进一步加大。在此背景下，“稳增长、稳预期”成为宏观政策的焦点，政策发力适当靠前，政策合力不断增强，政策效应逐渐显现。

经初步核算，2022 年一季度，中国国内生产总值 27.02 万亿元，按不变价计算，同比增长 4.80%，较上季度两年平均增速[1]（5.19%）有所回落；环比增长 1.30%，高于上年同期（0.50%）但不及疫情前 2019 年水平（1.70%）。

三大产业中，第三产业受疫情影响较大。2022 年一季度，第一、二产业增加值同比增速分别为 6.00%和 5.80%，工农业生产总体稳定，但 3 月受多地疫情大规模复发影响，部分企业出现减产停产，对一季度工业生产造成一定的拖累；第三产业增加值同比增速为 4.00%，不及上年同期两年平均增速（4.57%）及疫情前 2019 年水平（7.20%），接触型服务领域受到较大冲击。

表 3　2021 年一季度至 2022 年一季度中国主要经济数据

项目	2021 年一季度	2021 年二季度	2021 年三季度	2021 年四季度	2022 年一季度
GDP 总额（万亿元）	24.80	28.15	28.99	32.42	27.02
GDP 增速（%）	18.30(4.95)	7.90(5.47)	4.90(4.85)	4.00(5.19)	4.80
规模以上工业增加值增速（%）	24.50(6.79)	15.90(6.95)	11.80(6.37)	9.60(6.15)	6.50
固定资产投资增速（%）	25.60(2.90)	12.60(4.40)	7.30(3.80)	4.90(3.90)	9.30
房地产投资（%）	25.60(7.60)	15.00(8.20)	8.80(7.20)	4.40(5.69)	0.70
基建投资（%）	29.70(2.30)	7.80(2.40)	1.50(0.40)	0.40(0.65)	8.50
制造业投资（%）	29.80(-2.0)	19.20(2.00)	14.80(3.30)	13.50(4.80)	15.60
社会消费品零售（%）	33.90(4.14)	23.00(4.39)	16.40(3.93)	12.50(3.98)	3.27
出口增速（%）	48.78	38.51	32.88	29.87	15.80
进口增速（%）	29.40	36.79	32.52	30.04	9.60
CPI 涨幅（%）	0.00	0.50	0.60	0.90	1.10
PPI 涨幅（%）	2.10	5.10	6.70	8.10	8.70
社融存量增速（%）	12.30	11.00	10.00	10.30	10.60
一般公共预算收入增速（%）	24.20	21.80	16.30	10.70	8.60
一般公共预算支出增速（%）	6.20	4.50	2.30	0.30	8.30
城镇调查失业率（%）	5.30	5.00	4.90	5.10	5.80
全国居民人均可支配收入增速（%）	13.70(4.53)	12.00(5.14)	9.70(5.05)	8.10(5.06)	5.10

注：1.GDP 数据为当季值，其他数据均为累计同比增速；2.GDP 总额按现价计算，同比增速按不变价计算；3.出口增速、进口增速均以美元计价统计；4.社融存量增速、城镇调查失业率为期末值；5.全国居民人均可支配收入增速为实际同比增速；6.2021 年数据中括号内为两年平均增速

资料来源：联合资信根据国家统计局、中国人民银行和 Wind 数据整理

需求端，消费市场受到疫情冲击较大，固定资产投资增速处于相对高位，出口仍保持较高景气度。消费方面，2022 年一季度社会消费品零售总额 10.87 万亿元，同比增长 3.27%，不及上年同期两年平均增速水平（4.14%），主要是 3 月疫情对消费，特别是餐饮等聚集型服务消费，造成了较大冲击。投资方面，2022 年一季度全国固定资产投资（不含农户）10.49 万亿元，同比增长 9.30%，处于相对高位。其中，房地产开发投资继续探底；基建投资明显发力，

[1]为剔除基数效应影响，方便对经济实际运行情况进行分析判断，文中使用的 2021 年两年平均增速为以 2019 年同期为基期计算的几何平均增长率，下同。

体现了“稳增长”政策拉动投资的作用；制造业投资仍处高位，但 3 月边际回落。外贸方面，出口仍保持较高景气度。2022 年一季度中国货物进出口总额 1.48 万亿美元，同比增长 13.00%。其中，出口 8209.20 亿美元，同比增长 15.80%；进口 6579.80 亿美元，同比增长 9.60%；贸易顺差 1629.40 亿美元。

CPI 同比涨幅总体平稳，PPI 同比涨幅逐月回落。2022 年一季度 CPI 同比增长 1.10%，猪肉等食品价格下跌对冲了部分能源价格上涨推动的上行空间。一季度 PPI 同比增长 8.70%，各月同比增速回落幅度有所收敛；PPI 环比由降转升，上行动力增强，输入型通胀压力抬升。地缘政治等因素导致国际能源和有色金属价格剧烈波动，带动国内油气开采、燃料加工、有色金属等相关行业价格上行。

社融总量扩张，财政前置节奏明显。2022 年一季度新增社融规模 12.06 万亿元，比上年同期多增 1.77 万亿元；3 月末社融规模存量同比增长 10.60%，增速较上年末高 0.30 个百分点。从结构看，财政前置带动政府债券净融资大幅增长，是支撑社融扩张的主要动力，一季度政府债券净融资规模较上年同期多增 9238 亿元。其他支撑因素包括对实体经济发放的人民币贷款和企业债券净融资较上年同期分别多增 4258 亿元和 4050 亿元。

财政收入运行总体平稳，民生等重点领域支出得到有力保障。2022 年一季度，全国一般公共预算收入 6.20 万亿元，同比增长 8.60%，财政收入运行总体平稳。其中，全国税收收入 5.25 万亿元，同比增长 7.70%，主要是受工业企业利润增长带动，但制造业中小微企业缓税政策延续实施等因素拉低了税收收入增幅。支出方面，2022 年一季度全国一般公共预算支出 6.36 万亿元，同比增长 8.30%，为全年预算的 23.80%，进度比上年同期加快 0.30 个百分点。民生等重点领域支出得到了有力保障，科学技术、教育、农林水、社会保障和就业、卫生健康支出同比分别增长 22.40%、8.50%、8.40%、6.80%、6.20%。

稳就业压力有所加大，居民收入稳定增长。2022 年一季度，城镇调查失业率均值为 5.53%，其中 1 月、2 月就业情况总体稳定，调查失业率分别为 5.30%、5.50%，接近上年同期水平，环比小幅上升，符合季节性变化规律；而 3 月以来局部疫情加重，城镇调查失业率上升至 5.80%，较上年同期上升 0.50 个百分点，稳就业压力有所增大。2022 年一季度，全国居民人均可支配收入 1.03 万元，实际同比增长 5.10%，居民收入稳定增长。

2. 宏观政策和经济前瞻

把稳增长放在更加突出的位置，保持经济运行在合理区间，实现就业和物价基本稳定。2022 年 4 月，国务院常务会议指出，要把稳增长放在更加突出的位置，统筹稳增长、调结构、推改革，切实稳住宏观经济大盘。保持经济运行在合理区间：部署促进消费的政策举措，助力稳定经济基本盘和保障改善民生；决定进一步加大出口退税等政策支持力度，促进外贸平稳发展；确定加大金融支持实体经济的措施，引导降低市场主体融资成本。实现就业和物价基本稳定：着力通过稳市场主体来保就业；综合施策保物流畅通和产业链供应链稳定，保粮食能源安全。

疫情叠加外部局势影响，经济稳增长压力加大。生产端，停工停产、供应链受阻以及原材料价格上涨对工业生产的拖累还需关注；需求端，投资对经济的拉动作用有望提升，可能主要依靠基建投资的发力；国内疫情的负面影响短期内或将持续，制约消费的进一步复苏；在俄乌局势紧张、美联储货币政策加速紧缩等国际背景下，叠加上年基数攀升的影响，出口对于经济的支撑大概率会逐步回落。有鉴于此，IMF、世界银行等国际机构均降低了对中国经济增长的预测。预计未来经济增长压力仍然较大，实现 5.50%增长目标的困难有所加大。

3. 区域经济发展概况

重庆市在全国经济发展中战略地位相对突出，地区经济发展区位优势明显，工业基础雄厚且现代产业体系不断完善，2021 年重庆市经济实现较好发展，对域内金融机构业务发展提供较好的外部环境；但当地商业银行数量多，同业竞争较为激烈，对商业银行的业务发展和经营管理带来一定挑战。

重庆农商行经营区域覆盖重庆市的全部行政区县。重庆市是我国四大直辖市之一，经济发达、交通便利，区位环境优越，是国家重要中心城市、国家重要先进制造业中心、西部金融中心。重庆市工业基础雄厚，是全球重要的笔记本电脑生产基地与手机生产基地，并拥有全球最大电子信息产业集群和国内最大汽车产业集群，同时也形成了以装备制造、综合化工、材料、能源和消费品制造等千亿级产业集群为主的现代产业体系。

近年来，在国内宏观经济持续下行、供给侧结构性改革深入推进、汽车支柱产业产销下滑等背景下，重庆市稳步推进产业转型创新，工业进入发展动能接续转换的关键期，现代服务业等第三产业加快发展，经济保持高质量发展。2021 年，重庆市经济实现较快增长，全年实现地区生产总值 27894.02 亿元，同比增长 8.3%，其中，第一产业增加值 1922.03 亿元，增长 7.8%；第二产业增加值 11184.94 亿元，增长 7.3%；第三产业增加值 14787.05 亿元，增长 9.0%。三次产业结构比为 6.9:40.1:53.0，全年一般公共预算收入 2285.4 亿元，较上年增长 9.1%。

重庆市内的金融机构经营环境良好，贷款对实体经济的支持作用较为明显。近年来，重庆市持续加快长江上游金融中心的建设，并不断促进银行业、证券业、保险业调整转型，加大服务实体经济的力度，金融业增加值占比不断提升。同时，重庆市通过联合桂黔陇青四地签订中新“陆海新通道”建设合作备忘录、促进扩大西部内陆省份与东盟国家的经贸往来并优先采用人民币结算、利用自贸区的政策优势深化金融改革、在全国首批开展资本项目外汇资金结汇支付便利化试点等措施，深入推进金融改革创新，金融生态环境保持优良。银行业方面，重庆市银行机构坚持服务实体经济的根本要求，贷款规模保持较快增长；但另一方面重庆市当地银行机构数量众多，涵盖各种银行机构 49 家，同业竞争较为激烈，对当地银行机构业务发展带来一定挑战。截至 2021 年末，重庆市金融机构本外币各项存款余额 45908.04 亿元，同比增长 7.1%，金融机构本外币各项贷款余额 46927.61 亿元，同比增长 12.0%。

4. 行业分析

（1）行业概况

商业银行资产规模增速放缓，资产及信贷结构进一步优化。2021 年，随着我国经济运行稳定恢复，商业银行资产规模保持增长，但受房地产和城投平台融资环境收紧等因素影响，贷款增速的放缓带动整体资产增速略有放缓。从资产结构来看，全国性大型银行资产端各项资产占比基本保持稳定，而中小银行在政策引导下，贷款占比持续上升，资产结构进一步优化；贷款结构方面，商业银行信贷投放向制造业和普惠小微企业等领域倾斜，信贷资产结构趋于优化。截至 2021 年末，我国商业银行资产总额 288.59 万亿元，较上年末增长 8.58%；负债总额 264.75 万亿元，较上年末增长 8.26%（见表 4）。

表 4 商业银行主要财务数据

项 目	2017 年	2018 年	2019 年	2020 年	2021 年
资产总额（万亿元）	196.78	209.96	239.49	265.79	288.59
负债总额（万亿元）	182.06	193.49	220.05	244.54	264.75
不良贷款额（万亿元）	1.71	2.03	2.41	2.70	2.85
不良贷款率（%）	1.74	1.83	1.86	1.84	1.73

拨备覆盖率（%）	181.42	186.31	186.08	184.47	196.91
净息差（%）	2.10	2.18	2.20	2.10	2.08
净利润（万亿元）	1.75	1.83	1.99	1.94	2.18
资产利润率（%）	0.92	0.90	0.87	0.77	0.79
资本利润率（%）	12.56	11.73	10.96	9.48	9.64
存贷比（%）	70.55	74.34	75.40	76.81	79.69
流动性比例（%）	50.03	55.31	58.46	58.41	60.32
资本充足率（%）	13.65	14.20	14.64	14.70	15.13
一级资本充足率（%）	11.35	11.58	11.95	12.04	12.35
核心一级资本充足率（%）	10.75	11.03	10.92	10.72	10.78

数据来源：中国银行保险监督管理委员会，联合资信整理

商业银行信贷资产质量稳步改善，拨备覆盖率有所提升。2021 年，随着企业有序复工复产恢复经营，叠加不良贷款处置力度的加大，商业银行不良贷款规模增幅明显减小，且随着贷款总额的较快增长，商业银行不良贷款率以及关注类贷款占比均较上年末有所下降，且不良贷款率已连续五个季度保持下降趋势，信贷资产质量稳步改善，面临的信用风险可控。截至 2021 年末，商业银行不良贷款率为 1.73%，关注类贷款占比 2.31%，分别较上年末下降 0.11 和 0.26 个百分点。另一方面，疫情以来，监管部门多次鼓励金融机构通过展期和续贷等方式加大对企业的支持，但普惠小微企业贷款延期还本付息政策和信用贷款支持政策已于 2021 年 12 月 31 日到期，由于不良贷款率指标具有一定的滞后性，需持续关注未来商业银行的信贷资产质量变动情况。从拨备情况来看，2021 年，商业银行仍保持较大的贷款减值准备计提力度，拨备覆盖率有所上升。截至 2021 年末，商业银行拨备覆盖率 196.91%，较上年末上升 12.44 个百分点，风险抵补能力增强。

非信贷类资产面临的信用风险有所上升，相关资产质量变化情况值得关注。随着“包商事件”打破同业刚兑，商业银行同业资产面临的信用风险有所上升。另一方面，商业银行投资资产中配置了一定比例的信托及资管计划等非标投资，且部分为底层资金投向制造业、房地产和批发及零售业等行业的类信贷资产，随着宏观经济增速放缓叠加新冠疫情的爆发，以及房地产行业监管政策的收紧，上述企业抗风险能力和经营状况出现不同程度的恶化，导致部分非标资产形成逾期；同时，债券市场违约率上升亦对商业银行投资风险管理带来一定压力，商业银行投资资产质量变化情况需持续关注。

净息差收窄幅度得到控制，且随着资产质量改善，净利润同比增速回升，整体盈利水平有所提升。2021 年以来，在疫情反复的背景下，监管不断强调金融机构让利于实体，为受疫情影响的小微企业提供减费让利的金融支持，引导贷款利率下行；同时，1 年期和 5 年期以上 LPR 下行引导实际贷款利率进一步下降，2021 年 12 月贷款加权平均利率降至 4.76%。受贷款利率下行、疫情背景下中小企业延期还本付息等因素影响，商业银行资产端收益率下行，导致净息差进一步收窄；但 2021 年下半年，存款利率定价自律机制优化一定程度上引导存款成本下行，加之银行自身加大对负债结构的调整力度，压降高成本负债，导致净息差呈现边际改善趋势，收窄幅度得到控制，2021 年商业银行净息差为 2.08%，较上年下降 0.02 个百分点。2021 年，商业银行实现净利润 2.18 万亿元，较上年增长 12.63%，增速明显回升，主要是由于信贷投放规模增大带来营业收入上升，同时资产质量改善导致拨备计提压力缓解，叠加 2020 年基数较低所致。商业银行盈利水平整体有所改善，但在资产端收益率持续下行的情况下，负债端仍面临存款成本刚性、定期化等问题，

且信贷资产质量变化可能带来的拨备计提压力亦将侵蚀利润空间，净息差及盈利能力变动情况值得关注。

商业银行各项流动性指标均保持在合理水平，但部分中小银行面临的流动性风险有所上升。中国人民银行坚持稳健的货币政策，综合运用降准、中期借贷便利（MLF）、再贷款、再贴现和公开市场操作等多种货币政策工具投放流动性，2021 年 7 月及 12 月，中国人民银行两次下调金融机构人民币存款准备金率各 0.5 个百分点（不含已执行 5%存款准备金率的机构），共释放长期资金约 2.2 万亿元，通过流动性管理持续优化金融机构资金结构。因此，未来商业银行在监管政策引导、央行货币政策支持等多方面因素的影响下，整体流动性水平将保持合理充裕。截至 2021 年末，商业银行流动性相关指标保持在较好水平；但存贷比持续上升，长期流动性管理压力有所加大，且随着市场竞争和信用分层加剧，部分区域中小银行吸收存款和同业负债的难度加大，其面临的流动性风险有所上升。

资本充足水平有所提升，但部分中小银行仍面临一定的资本补充压力。2021 年以来，信贷投放规模的增长以及资管新规背景下表外理财资金回表都在一定程度上加大了商业银行资本消耗；但盈利水平提升带动资本内生能力增强，同时，中国人民银行定期开展央行票据互换（CBS）操作，对于提升银行永续债的二级市场流动性以及支持中小银行发行永续债补充资本发挥了积极作用，加之 2021 年我国系统重要性银行（D-SIBs）名单及附加监管规定落地推动 D-SIBs 加大资本补充力度，商业银行发行资本性债券的积极性有所提升，永续债及二级资本债券发行规模明显增加，商业银行资本充足水平较上年末有所提升。此外，2020 年，国务院批准 2000 亿元专项债券用于地方支持化解中小银行风险，专项债的成功发行一定程度上缓解了中小银行的资本补充压力，但其并非资本补充的常态化措施，且部分资金计入负债，在资本补充形式及补充结果上存在一定限制。考虑到部分中小银行抵御风险的能力相对较弱，资产端信用风险管理压力较大导致其面临一定的资本补充需求，加之受限于自身信用资质较弱资本补充渠道相对较窄，面临一定的资本补充压力。

强监管环境引导银行规范经营，推动银行业高质量发展。2021 年以来，监管部门出台多项政策支持普惠小微、绿色金融、乡村振兴等领域发展，并对商业银行互联网金融业务、房地产融资、地方隐性债务、公司治理及关联交易等方面进行规范和限制；同时，加大对银行业的治理处罚力度，2021 年银保监会及其派出机构对银行业开出罚单共 3804 张，主要涉及公司治理、股东股权、关联交易、流动资金贷款、房地产和地方政府融资以及互联网金融等领域。2022 年 1 月，银保监会下发《银行保险机构关联交易管理办法》并于 3 月 1 日正式实施，对关联方的识别认定，关联交易的内部管理、统计、报告、披露及监管等方面进行了修订和完善，在管理机制、穿透识别、资金来源与流向、动态评估等方面提出了具体要求，全面加强银行保险机构关联交易管理，进一步推动银行业高质量发展。此外，在政府支持下，部分省份推动区域内城商行合并重组，在帮助其化解风险的同时，提高其资本实力和区域竞争力；同时，进一步推进省联社改革，推动农村金融机构健康持续发展。

随着我国经济运行持续稳定恢复，生产需求继续回升，银行业整体保持平稳发展态势，且在监管、政府的支持下，商业银行未来补充资本的渠道将不断拓宽，能够具备较好的风险缓释能力；综上所述，联合资信认为商业银行行业整体信用风险展望为稳定。

（2）农村商业银行

得益于在经营区域内较为扎实的客户基础，农村商业银行存款稳定性较好；信贷资产质量有所提升，但其不良贷款率仍高于其他类型商业银行，拨备水平有待提升；净息差持续收窄，盈利能力承压。

截至 2021 年末，我国农村商业银行 1596 家，作为我国金融体系的重要组成，农村商业银行在我国金融稳定、社会经济发展等方面扮演着重要角色，同时，在服务小微、支农支小、精准脱贫等方面发挥了积极作用。

信贷资产质量方面，由于农村商业银行的信用风险管理水平有限，历史上的信贷投放策略较为粗放，同时在经济结构转型叠加新冠疫情冲击的影响下，农村商业银行信贷资产质量承压，尤其是区域经济结构单一和欠发达省份地区的农村商业银行，信用风险暴露较为明显，个别机构信贷资产质量的恶化已对核心资本产生侵蚀。2021 年，随着疫情趋于平稳以及中小微企业逐步恢复正常经营，农村商业银行新增不良得到一定控制，叠加清收处置力度加大，其不良贷款率略有下降，但与其他类型商业银行相比仍处于较高水平，且拨备覆盖率水平仍然较低，抗风险能力有待提升。此外，考虑到延期还本付息等阶段性政策到期后对农村商业银行信贷资产质量的影响，其信贷资产质量下行压力和拨备计提压力仍存。

表 5　农村商业银行主要监管数据

项 目	2019 年末	2020 年末	2021 年末
不良贷款率（%）	3.90	3.88	3.63
拨备覆盖率（%）	128.16	122.19	129.48
净息差（%）	2.81	2.49	2.33
资产利润率（%）	0.82	0.62	0.60
流动性比例（%）	63.15	65.20	69.83
资本充足率（%）	13.13	12.37	12.56

数据来源：中国银行保险监督管理委员会，联合资信整理

受监管政策限制，农村商业银行将继续坚守“三农”和小微企业市场定位，原则上“贷款不出县、资金不出省”，业务区域监管强化，异地贷款业务受到严格限制，这对其扩展收入来源造成一定阻碍。与此同时，随着国有行、股份行、城商行等金融机构业务逐步下沉，加之其在产品创新、信息建设以及综合化金融服务方面的劣势，农村商业银行面临的同业竞争加剧，使其存款成本持续上升，贷款定价水平持续下降，同时疫情背景下对低息抗疫贷等普惠性产品投放力度的持续加强，导致农村商业银行净息差收窄趋势明显；此外，受不良资产核销以及减值准备计提影响，其资产利润率进一步下降，盈利能力进一步承压。

近年来，农村商业银行逐步回归业务本源，加大对三农客户的信贷投放力度，在资产端业务拓展不断深入的同时，资本消耗亦有所增加，加之盈利水平下降一定程度上阻碍了资本的内生增长，农村商业银行资本充足水平整体呈下降趋势。但 2021 年，得益于部分地区用于补充中小银行资本的地方政府专项债的成功发行以及农村商业银行资本补充工具发行力度加大，农村商业银行资本充足水平有所回升，2021 年末资本充足率为 12.56%。

农村商业银行在区域内经营历史悠久，拥有良好的客户基础，存款占负债总额的比重较高，且主要由居民储蓄存款构成，此类资金稳定性较好，能够支撑资产端的业务运营，因此大多数农村商业银行对同业资金的依赖程度较低。2021 年，农村商业银行进一步强化存款营销，并随着投资业务逐步债券化、短期化，其流动性比例稳步提升，面临的流动性风险可控。但值得注意的是，农村商业银行经营区域的经济体量普遍较小，业务发展空间较为有限，加之农村地区居民储蓄具有一定的季节性，资金来源渠道仍有待拓宽，阶段性的流动性水平波动情况仍需关注。

五、管理与发展

重庆农商行持续完善公司治理架构，公司治理运营情况良好；股权结构较为分散，整体对外质押比例较低，关联交易风险可控。

2021 年，重庆农商行不断完善公司治理结构，规范由股东大会、董事会、监事会和高级管理层构成的“三会一层”运行及制衡机制，并修订完善多项公司治理制度，同时根据相关法律法规进行信息披露，公司治理水平不断提升。2021 年，重庆农商行两名董事分别由于个人原

因和换届选举辞去董事职务，两名监事分别由于个人原因和工作岗位调整辞去监事职务，其他董事、监事及高级管理人员未发生重大变动。

从股权结构来看，截至 2021 年末，重庆农商行股东总数为 252817 户，其中 A 股股东 251605 户，H 股股东 1212 户；股本总额 113.57 亿股，有限售条件股份总额 29.69 亿股，其中国有法人股与其他内资持股比例分别为 20.90%与 5.24%，境内非国有法人持股比例为 5.10%；第一大股东为重庆渝富资本运营集团有限公司，持股比例为 8.70%，股权结构分散，无控股股东和实际控制人。截至 2021 年末，重庆农商行前十大股东中有 2 家股东将其部分股份对外质押，对外质押股份数量占总股本的 6.43%，其中个别股权存在冻结情况，整体质押比例较低。

关联交易方面，重庆农商行持续完善关联交易管理，加强关联方认定和关联交易审核，对关联方名单进行动态管理和动态审定，提升管理交易实质风险和合规风险的管控能力。2021 年重庆农商行按照《关联交易管理办法》开展关联交易，截至 2021 年末，按法人口径计算银保监口径下的重庆农商行全部关联方授信余额为 164.87 亿元，占资本净额比例为 13.78%；最大单一关联方授信余额占资本净额的比重为 4.45%，关联交易集中度指标均均符合监管要求。

六、主要业务经营分析

重庆农商行综合实力在当地法人银行中排名靠前，具有较好的市场知名度和品牌影响力，存贷款市场份额在同业排名中保持前列；但同业竞争加剧对其业务拓展带来一定挑战。重庆农商行主营业务集中于重庆市区及周边区县，重庆作为直辖市，区位优势较好，为重庆农商行的各项业务的发展打下较好的基础。重庆农商行资产规模在全国农商行系统内排名前列，市场知名度和品牌影响力较好，同时在重庆市经营历史长、营业网点覆盖面广，主营业务在当地具有较强的市场竞争力，存贷款市场份额在当地银行类金融机构中排名居于前列。但另一方面，重庆市金融机构的较多，同业竞争较为激烈，对重庆农商行业务拓展带来一定的挑战。

1. 公司银行业务

2021年，重庆农商行持续强化产品创新、拓宽营销渠道，公司贷款规模实现增长；小微信贷业务发展较快；但受财政性资金流失等因素影响，公司存款规模有所下降，增长承压。

重庆农商行公司银行业务主要包括公司存贷款业务、小微企业业务以及国际业务。重庆农商行公司银行业务实行业务条线流程化管理，推进对公业务有序发展。

公司存款方面，2021年，重庆农商行通过行内“机构联盟”信息平台，梳理优势配套产品，开展对公账户的精准营销；通过账户营销、支付结算、加快现金管理等线上产品推广应用等措施，持续优化存款结构，活期存款保持较高占比。但受新冠疫情反复影响，企业经营压力加大，留存资金有所减少，同时财政收支逐渐收紧，重庆农商行公司存款业务拓展面临一定压力，但面对市场收紧趋势，迅速做出业务营销调整，“抓大促中固小”客户营销理念减少公司存款下滑速度，并利用其客群优势拓展新业务发展，促进公司存款增长。

表 6　存款结构

项　目	金额（亿元）			占比（%）			较上年末增长率（%）	
	2019 年末	2020 年末	2021 年末	2019 年末	2020 年末	2021 年末	2020 年末	2021 年末
公司存款	1560.31	1563.70	1502.12	23.17	21.57	19.78	0.22	-3.94
储蓄存款	5115.72	5616.17	6040.16	75.97	77.46	79.55	9.78	7.55
保证金存款和其他存款	57.99	70.13	51.33	0.86	0.97	0.67	20.93	-26.81

合 计	**6734.02**	**7250.00**	**7593.60**	**100.00**	**100.00**	**100.00**	**7.66**	**4.74**

数据来源：重庆农商行审计报告，联合资信整理

图 1　公司存款和储蓄存款占比

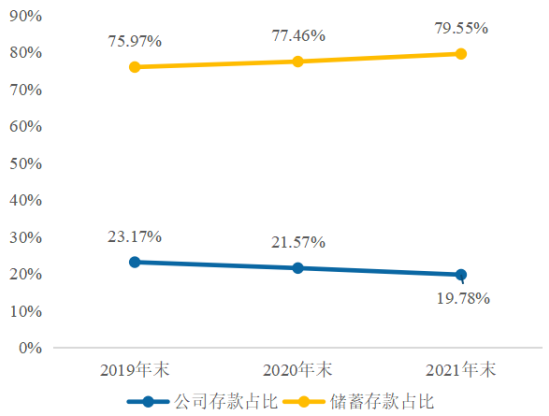

数据来源：重庆农商行年度报告，联合资信整理

公司贷款方面，2021 年，重庆农商行积极支持地方重点项目建设，重点支持成渝双城经济圈、大基建、民生等重大战略领域；坚持生态优先，践行绿色发展，以绿色金融为导向，加大风电项目等绿色贷款投放，创新“清可贷”“绿电贷”等特色绿色贷款产品，推动公司客户绿色转型，年末绿色信贷余额 366.64 亿元，较上年末增长 49.25%。2021 年末重庆农商行公司贷款规模保持增长，但受新冠疫情影响，部分行业企业经营较为困难，重庆农商行制造业、批发零售业贷款规模均有所下降。对此重庆农商行 2021 年增加票据贴现业务规模，支持重点客户的短期融资需求。截至 2021 年末，重庆农商行公司贷款及垫款余额3066.12 亿元（见表 7），较上年末增长 5.24%。其中，转贴现资产余额 263.27 亿元。

小微贷款业务方面，2021 年，重庆农商行构建并完善了小微贷款业务的服务体系，设立普惠金融条线，并在各分支行设立相应部门支持发展小微金融业务；丰富产品体系并强化科技赋能，持续打造小微专属信贷产品，并加大线上业务的创新力度，通过运用大数据等金融科技，优化审贷流程、同时通过加强与政策性担保公司合作等方式，满足小微企业各个阶段的融资需求。此外，重庆农商行充分运用央行货币政策工具，持续为小微企业提供金融服务。截至 2021 年末，重庆农商行普惠型小微企业贷款户数 15.24 万户，贷款余额 961.72 亿元，同比增长 28.70%，小微信贷业务发展较快。

国际业务方面，重庆农商行坚持国内市场与国际市场并举，为进出口企业提供服务。2021 年，重庆农商行优化同业合作并推动产品创新，发行首笔外币同业存单，成为西南地区首家发行外币同业存单的法人银行，国际业务实现较好发展。2021 年，重庆农商行国际结算量 64.40 亿美元，较上年增长 14.09%；结售汇量 24.98 亿美元，较上年增长 20.09%。

表 7　贷款结构

项 目	金额（亿元）			占比（%）			较上年末增长率（%）	
	2019 年末	2020 年末	2021 年末	2019 年末	2020 年末	2021 年末	2020 年末	2021 年末
公司贷款及垫款	2748.47	2913.42	3066.12	62.88	57.36	52.67	6.00	5.24
其中：贴现	200.87	177.11	263.27	4.60	3.49	4.52	-11.83	48.65
公司贷款	2547.60	2736.31	2802.85	58.29	53.88	48.15	7.41	2.43
个人贷款及垫款	1622.38	2165.44	2755.55	37.12	42.64	47.33	33.47	27.25
合 计	**4370.85**	**5078.86**	**5821.67**	**100.00**	**100.00**	**100.00**	**16.20**	**14.63**

数据来源：重庆农商行年度报告，联合资信整理。因四舍五入效应致使合计数据加总存在一定误差

图 2 公司贷款和个人贷款占比

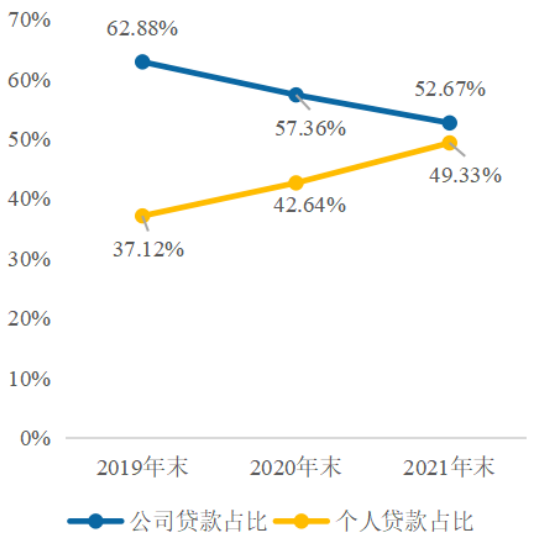

数据来源：重庆农商行年度报告，联合资信整理

2. 零售银行业务

2021 年，凭借着良好的零售客户基础和不断优化的产品体系，重庆农商行零售银行业务保持市场领先地位；储蓄存款增长稳定，按揭贷款占比已压降至监管指标范围内；理财业务稳健发展，存量净值化转型整改工作均已完成。

重庆农商行坚持“零售立行”战略，秉承“以客户为中心”发展理念，借助较为强大的市场基础，2021 年重庆农商行零售业务营业利润占比 56.47%，零售业务在全行营业收入和利润的贡献度占比均保持首位。

储蓄存款业务方面，重庆农商行在当地营业网点数量多、分布广，个人客户基础良好。2021 年，重庆农商行对客户分层分级进行精准营销；创设“振兴存”等特色化产品，实现客户产品渗透；同时，不断优化存款结构，压降负债成本。在上述因素推动下，重庆农商行储蓄存款规模持续增长，2021 年储蓄存款总量、年度增量及市场占有率均位居当地金融同业首位；其中定期存款占比较高，储蓄存款稳定性较好。

零售贷款业务方面，重庆农商行以零售战略导向，大力发展普惠金融、消费金融等零售贷款业务。2021 年，重庆农商行坚持做小做微的定位，突出产品创新，实施差异化信贷服务，巩固个人贷款市场优势地位，推进个人贷款业务专业化、线上化和标准化；不断研发与创新贷款产品，已上线并优化个人信用消费贷款“渝快贷”、房屋抵押产品“房快贷”以及房屋按揭“捷房贷”等产品，其消费贷款发展较为快速；重庆农商行零售贷款业务保持较快增长，零售贷款的存量及增量市场份额均居重庆市首位，其中受房地产贷款集中度管控影响，按揭贷款增速有所放缓。截至 2021 年末，重庆农商行个人住房按揭贷款和个人经营性贷款分别占贷款总额的 18.31%和 15.42%，需关注未来按揭贷款业务的开展情况。

重庆农商行的银行卡业务主要包括借记卡和信用卡业务。重庆农商行持续完善借记卡产品体系，截至 2021 年末，重庆农商行借记卡发卡总量达 2433.89 万张，消费交易额 706.58 亿元，新增发卡量保持增长，但受经济持续下行叠加疫情反复影响导致的消费需求下降，其消费交易额有所下降。信用卡业务方面，重庆农商行上线了自主研发的信用卡核心系统，降低了业务运营成本；持续加强产品和金融科技等创新，创新打造并不断优化产品品牌，强化信用卡自动审批和风控能力。截至 2021 年末，重庆农商行信用卡用信余额 91.43 亿元，较年初增长 82.75%，累计交易额 475.59 亿元，较上年末增长 41.83 倍，整体发展较为快速。

2021 年，重庆农商行理财业务依托全资理财子公司渝农商理财有限责任公司（以下称“渝农理财”）全面开展，渝农理财围绕“转型发展”思路，持续完善内部管理，推进业务创新，强化风险管控，当年净值化转型和存量资产整改工作全面完成。截至 2021 年末，重庆农商行理财产品余额为 1219.29 亿元，其中公募产品余额 1128.03 亿元，较年初增长 7.92%，其他均为净值化产品。

3. 金融市场业务

2021 年，重庆农商行市场融入资金力度有所加大，投资资产规模保持增长；投资结构以

标准化债券类资产为主，整体投资风险偏好相对稳健并实现了较好的投资收益。

重庆农商行根据宏观经济形势和监管导向，灵活调整融资业务结构。同业业务方面，重庆农商行富余资金优先投放信贷和投资资产，同业资产规模持续压降；同时，重庆农商行通过开展同业融入业务以满足资产端业务的发展需求，2021 年受限于存款增长速度放缓，重庆农商行市场资金融入力度有所上升。2021 年，重庆农商行市场资金融入规模为 3077.40 亿元，较去年同期增长 27.33%；同业资产为 1090.70 亿元，以拆出资金和存放同业为主，另有少量的买入返售金融资产。

投资业务方面，重庆农商行在保证安全的前提下兼顾流动性和收益性来配置投资资产，优化投资结构，不断提升标准化资产的投资占比。2021 年重庆农商行主要配置债券及基金等标准化资产，压降债权融资计划、信托计划等非标资产投资，投资策略趋于稳健。截至 2021 年末，重庆农商行债券投资余额 4482.33 亿元，较上年末增长 22.16%，公司债券及金融机构债券外部评级主要以 AA+（含）以上为主，AA 评级债券较上年末有所减少，占比较低；债权融资计划余额 247.47 亿元，投资标的为北京金交所挂牌的债权资产，客户以大中型国有企业为主；信托计划、同业理财产品的投资规模有所压降，信托计划主要是融资人为大型国有企业的信托计划及银登中心挂牌转让的信贷资产流转业务，理财产品、基金及资产管理计划的基础资产主要为同业类型资产和债券类型资产。投资收益方面，2021 年，重庆农商行实现金融投资利息收入 168.87 亿元，投资收益 11.56 亿元。

表 8　投资资产结构

项 目	金额（亿元）			占比（%）		
	2019 年末	2020 年末	2021 年末	2019 年末	2020 年末	2021 年末
债券投资	3191.55	3669.32	4482.33	83.80	84.50	85.85
政府债券	974.18	1134.06	1789.28	25.58	26.12	34.27
公共机构及准政府债券	569.35	694.33	978.38	14.95	15.99	18.74
金融机构债券	334.91	601.62	819.05	8.79	13.85	15.69
公司债券	617.91	624.25	611.02	16.22	14.38	11.70
同业存单	695.20	615.06	284.61	18.25	14.16	5.45
债权融资计划	212.55	333.86	247.47	5.58	7.69	4.74
信托计划	210.43	100.00	79.28	5.53	2.30	1.52
理财产品	132.10	22.65	8.27	3.47	0.52	0.16
基金	55.08	210.28	316.27	1.45	4.84	6.06
资管计划	--	--	82.36	--	--	1.58
其他类（股权投资、衍生金融资产）	6.70	6.28	4.84	0.18	0.14	0.09
投资资产余额	**3808.42**	**4342.39**	**5220.83**	**100.00**	**100.00**	**100.00**
减：投资资产减值准备	33.97	42.26	--	/	/	--
投资资产净额	**3774.46**	**4300.11**	**5220.83**	/	/	

注：因四舍五入效应致使合计数据加总存在一定误差，债券投资包含同业存单，2021 年各项目余额均为净额
数据来源：重庆农商行年度报告，联合资信整理

七、财务分析

重庆农商行提供了 2021 年度合并财务报表，合并范围包括控制的子公司和结构化主体，合并范围较上年相比未发生变化，普华永道中天会计师事务所对上述财务报表进行了审计，并出具了标准无保留意见的审计报告。

1. 资产质量

2021 年，重庆农商行资产规模稳步增长，

资产配置向贷款和投资资产倾斜，同业资产占比有所下降。

表 9　资产结构

项　目	金额（亿元）			占比（%）			较上年末增长率（%）	
	2019 年末	2020 年末	2021 年末	2019 年末	2020 年末	2021 年末	2020 年末	2021 年末
现金类资产	774.14	653.69	613.50	7.52	5.75	4.85	-15.56	-6.15
贷款及垫款净额	4163.41	4869.63	5573.35	40.43	42.87	44.03	16.96	14.45
同业资产	1460.01	1386.89	1090.70	14.18	12.21	8.62	-5.01	-21.36
投资资产	3774.46	4300.11	5220.83	36.65	37.86	41.24	13.93	21.28
其他类资产	125.88	148.94	160.14	1.22	1.31	1.27	18.32	10.89
资产合计	**10297.90**	**11359.26**	**12658.51**	**100.00**	**100.00**	**100.00**	**10.31**	**11.44**

注：因四舍五入效应致使合计数据加总存在一定误差；同业资产、投资资产均为减值后的数据
数据来源：重庆农商行年度报告，联合资信整理

（1）贷款

2021 年，重庆农商行信贷资产规模保持较快增长，贷款投放的行业及客户集中风险均不显著；五级分类划分趋严，拨备覆盖保持充足水平；但逾期贷款规模及占比上升，考虑经济下行与疫情反复等不利因素，未来信贷资产仍将面临一定的下迁压力。

2021 年，依托于长期服务地方形成的市场竞争力，重庆农商行信贷业务持续发展，贷款规模和占比均持续提升，2021 年末贷款及垫款净额 5573.35 亿元，较上年末增长 14.45%。贷款行业分布方面，2021 年重庆农商行持续加大对民生消费、智能制造以及基础设施建设信贷支持，其贷款主要投向水利环境和公共设施管理业、租赁和商务服务业以及制造业等行业，贷款行业结构变化不大，前五大贷款行业合计占贷款总额为 39.95%，贷款行业集中度有所下降（见表 10）。

表 10　前五大行业贷款余额占比

2019 年末		2020 年末		2021 年末	
行　业	占 比（%）	行　业	占 比（%）	行　业	占 比（%）
制造业	13.99	水利、环境和公共设施管理业	12.58	水利、环境和公共设施管理业	11.44
水利、环境和公共设施管理业	13.61	制造业	12.01	租赁和商业服务	10.99
租赁和商业服务	11.55	租赁和商业服务	11.91	制造业	9.75
批发和零售业	4.30	电力、燃气及水的生产和供应业	3.79	电力、燃气及水的生产和供应业	3.98
电力、燃气及水的生产和供应业	3.78	批发和零售业	3.54	交通运输、仓储和邮政业	3.79
合　计	**47.23**	**合　计**	**43.83**	**合　计**	**39.95**

数据来源：重庆农商行年度报告，联合资信整理

贷款客户集中度方面，重庆农商行实行集中统一控制客户信用风险的信贷管理制度来防范客户集中风险。得益于零售贷款业务的较好发展以及较强的资本实力，重庆农商行面临的客户集中风险不高，2021年，其贷款客户集中度指标控制在监管要求范围内，前十大客户的贷款未形成不良贷款。重庆农商行加强新增大额贷款管控，严格把控客户准入和退出标准，2021年末其大额风险暴露指标均符合监管要求。

表 11　贷款集中度情况

暴露类型	2019 年末	2020 年末	2021 年末
单一最大客户贷款/资本净额（%）	5.15	3.74	2.73
最大十家客户贷款/资本净额（%）	24.19	23.76	24.00

数据来源：重庆农商行年度报告，联合资信整理

信贷资产质量方面，2021 年，受疫情反复等因素影响，部分客户经营出现困难，偿债能力有所下滑，重庆农商行逾期贷款规模及占比有所增加。加之，重庆农商行将逾期 60 天以上贷款划入不良贷款，不良贷款规模增加，关注类贷款规模有所下降。但得益于重庆农商行持续加强全面风险管控，加大不良贷款的清收处置力度，不良贷款率有所下降。2021 年，重庆农商行核销不良贷款 79.33 亿元，转让处置表内不良贷款 29.83 亿元。截至 2021 年末，重庆农商行不良贷款主要集中于租赁及商务服务业，批发与零售行业和制造业，上述行业不良贷款率分别为 2.74%、9.86%和 1.42%，高于全行平均水平。从五级分类划分标准来看，重庆农商行将逾期 60 天以上贷款纳入不良贷款，2021 年末逾期 90 天以上贷款/不良贷款比例为 58.56%，五级分类划分标准趋严。此外，为支持企业在疫情冲击下的复工复产，重庆农商行为部分贷款客户办理了延期还本付息，截至 2021 年末，其延期还本付息的中小微贷款余额 88 亿元（不含应计利息）。重庆农商行对其动态实施风险分类管理，同时为了有序释放延期贷款风险，对上述贷款进行了计提减值准备，平均减值计提比例为 33.15%。考虑到宏观经济下行与疫情反复情况仍然存在，未来信贷资产质量仍面临下行压力。从贷款拨备情况来看，2021 年，重庆农商行加大贷款拨备计提力度，其贷款拨备水平有所提升，拨备处于充足水平。（见表 12）。

表 12　贷款质量

项　目	金额（亿元）			占比（%）		
	2019 年末	2020 年末	2021 年末	2019 年末	2020 年末	2021 年末
正常	4214.64	4892.55	5636.93	96.43	96.33	96.83
关注	101.61	119.86	111.73	2.32	2.36	1.92
次级	34.47	28.69	40.02	0.79	0.56	0.69
可疑	18.83	36.41	30.80	0.43	0.72	0.53
损失	1.30	1.35	2.19	0.03	0.03	0.04
贷款合计	**4370.85**	**5078.86**	**5821.67**	**100.00**	**100.00**	**100.00**
不良贷款	**54.60**	**66.45**	**73.00**	**1.25**	**1.31**	**1.25**
逾期贷款	**50.62**	**55.83**	**68.92**	**1.16**	**1.10**	**1.18**
拨备覆盖率	/	/	/	**380.31**	**314.95**	**340.25**
贷款拨备率	/	/	/	**4.75**	**4.12**	**4.27**
逾期 90 天以上贷款/不良贷款	/	/	/	**55.89**	**63.27**	**58.56**

注：因四舍五入效应致使合计数据加总存在一定误差
数据来源：重庆农商行年度报告，联合资信整理

图 3　关注、不良、逾期贷款变化趋势

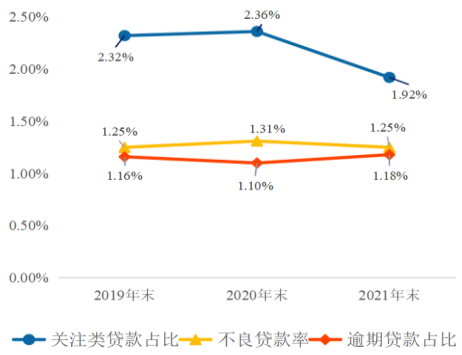

数据来源：重庆农商行年度报告，联合资信整理

（2）同业及投资类资产

2021 年，重庆农商行同业资产规模有所下降，且其比重处于相对较低水平，面临的信用风险较为可控；由于处置部分风险资产，其三阶段投资资产规模下降，但考虑未来宏观经济下行风险依然存在，仍需关注投资资产信用风险情况。

2021 年，重庆农商行调整资金运用结构，减少同业投资，同业资产规模较上年有所下降，同时同业资产占资产总额的比重处于较低水平。

截至 2021 年末，重庆农商行存放同业款项净额 170.17 亿元，以存放境内同业款项为主；买入返售金融资产净额 9.80 亿元，标的为债券；拆出资金 910.73 亿元，主要为拆放境内非银金融机构资金。从同业资产质量来看，截至 2021 年末，重庆农商行同业资产余额 1090.70 亿元，均处于预期信用损失模型阶段一，减值准备余额为 0.49 亿元。

2021年，重庆农商行加大了投资资产配置力度，投资资产规模保持增长，投资资产以标准化资产为主。从会计科目来看，重庆农商行投资资产主要由交易性金融资产、债权投资、其他债权投资、其他权益工具投资构成，2021年末上述科目分别占投资资产净额的9.26%、81.29%、9.20%和0.15%，其余为少量的衍生金融资产与长期股权投资。从投资资产质量情况来看，截至2021年末，重庆农商行债权投资中有4234.58亿元资产处于阶段一，12.96亿元债权投资处于阶段二，19.30亿元债权投资处于阶段三，其他债权投资中480.36亿元资产处于阶段一，重庆农商行按照预期损失模型对投资资产计提的减值准备余额为22.65亿元。

（3）表外业务

重庆农商行的表外承诺业务主要为银行承兑汇票和未使用信用卡额度。2021年，重庆农商行表外承诺业务规模较上年保持增长。截至2021年末，重庆农商行表外承诺业务余额379.29亿元。其中开出银行承兑汇票余额68.08亿元、未使用的信用卡额度为253.07亿元、保函余额34.34亿元、信用证余额23.80亿元。重庆农商行以收取保证金作为表外承诺项目的风险缓释措施，保证金比例较高。重庆农商行表外业务规模和风险敞口不大，整体风险相对可控。

2. 负债结构及流动性

2021 年，随着存款规模和资金融入规模的增长，重庆农商行负债规模增长较快；负债来源以客户存款为主，储蓄存款占客户存款比重较高，核心负债稳定性好；流动性指标处于较好水平。

表 13 负债结构

项 目	金 额（亿元）			占 比（%）			较上年末增长率（%）	
	2019 年末	2020 年末	2021 年末	2019 年末	2020 年末	2021 年末	2020 年末	2021 年末
市场融入资金	2219.85	2416.90	3077.40	23.60	23.21	26.53	8.88	27.33
客户存款	6734.02	7250.00	7593.60	71.61	69.62	65.47	7.66	4.74
其中：储蓄存款	5115.72	5616.17	6040.16	54.40	53.93	52.08	9.78	7.55
其他负债	450.41	746.04	927.07	4.79	7.16	7.99	65.64	24.27
负债合计	**9404.28**	**10412.94**	**11598.07**	**100.0**	**100.0**	**100.00**	**10.73**	**11.38**

数据来源：重庆农商行年度报告，联合资信整理。因四舍五入效应致使合计数据加总存在一定误差

2021 年，为满足资产端业务的较快发展的需求，重庆农商行加强了主动负债业务管理，合理安排债券及同业存单发行计划，拓宽融资渠道，持续优化负债结构，整体从市场融入资金规模较上年末有所增长。截至 2021 年末，重庆农商行市场融入资金余额 3077.40 亿元；其中同业存放款项 293.02 亿元；拆入资金 340.95 亿元；卖出回购金融资产款余额 190.88 亿元。

客户存款是重庆农商行最主要的负债来源，2021 年客户存款规模保持增长，但增速有所放缓。从客户结构来看，截至 2021 年末，重庆农商行储蓄存款占客户存款余额的 79.55%，占比有所提升；从存款期限来看，定期存款（不含保证金存款及其他存款）占客户存款余额的 68.85%，存款稳定性较好。

短期流动性方面，2021 年，重庆农商行履行流动性风险限额管控机制，相关流动性指标均控制在良好水平（见表 14）。同时，重庆农商行持有比例相对稳定的现金类资产以及一定规模变现能力较好的利率债，整体面临的短期

流动性风险不大。长期流动性方面，由于保持较大的贷款投放力度以及存款增速有所放缓，2021 年其存贷比有所上升，仍保持在合理水平。考虑到重庆农商行长期服务地方主体，形成了良好的品牌信誉度，客户存款具有较高的沉淀率，其面临的整体流动性风险较为可控。

表 14　流动性指标

项　目	2019 年末	2020 年末	2021 年末
流动性比例（人民币）（%）	57.12	57.06	79.86
流动性覆盖率（%）	225.78	186.99	282.27
净稳定资金比例（%）	108.24	106.07	119.56
存贷比（%）	64.91	70.05	76.67

数据来源：重庆农商行年度报告，联合资信整理

3. 经营效率与盈利能力

2021 年，重庆农商行营业收入和净利润均实现增长，盈利水平略有回升；但净利差有所收窄，且信用减值损失规模较大，对利润实现形成一定负面影响。

表 15　收益指标

项　目	2019 年	2020 年	2021 年
营业收入（亿元）	266.30	281.86	308.42
利息净收入（亿元）	233.74	242.49	262.35
手续费及佣金净收入（亿元）	22.39	29.03	27.24
投资收益（亿元）	6.61	9.29	11.56
营业支出（亿元）	144.09	181.19	196.49
业务及管理费（亿元）	76.00	76.36	84.88
信用减值损失（亿元）	65.73	102.09	108.53
拨备前利润总额（亿元）	188.06	202.72	220.54
净利润（亿元）	99.88	85.65	97.18
净利差（%）	2.17	2.08	2.01
成本收入比（%）	28.54	27.09	27.52
拨备前资产收益率（%）	1.90	1.87	1.84
平均资产收益率（%）	1.01	0.79	0.81
平均净资产收益率（%）	12.82	9.28	9.87

数据来源：重庆农商行年度报告，联合资信整理。因四舍五入效应致使合计数据加总存在一定误差

重庆农商行利息收入主要来自贷款及垫款、金融投资和同业资产，其中贷款利息收入占利息收入的比例为 55.83%，利息支出主要由已发行债务证券、存款利息支出构成，利息净收入为重庆农商行最主要的收入来源。2021 年，得益于贷款及投资资产等生息资产规模的较好增长，重庆农商行利息收入稳步上升；另一方面，随着重庆农商行加强存款差异化定价管理，其资金利率水平基本保持稳定，存款利息支出增幅不大，但加大了同业融资力度，发行债务证券利息支出增长较为明显。2021 年，重庆农商行实现利息净收入 262.35 亿元，较上年增长 8.19%。

2021 年，受金融投资市场资产收益率下降影响，重庆农商行资金理财手续费较去年同期有所下降，致使手续费及佣金净收入有所下滑。2021 年重庆农商行积极开展波段交易，适量增加交易性金融资产投资规模，投资收益和公允价值变动收益均实现增长。

重庆农商行营业支出主要为业务及管理费与信用减值损失。2021 年，重庆农商行持续强化各业务条线的成本管控，随着业务的不断发展，其业务及管理费有所增长，但其成本收入比控制在较低水平，成本控制水平较好。另一方面，考虑到宏观经济的不确定性叠加疫情反复影响，重庆农商行出于审慎原则加大了贷款减值准备计提力度，信用减值计提规模较大，

当年发生减值损失 108.53 亿元，其中贷款减值损失 110.51 亿元，部分金融投资信用减值损失有所转回。

2021 年，重庆农商行净利润实现增长，但较大的减值损失规模对利润形成侵蚀。从盈利水平来看，2021 年，受减费让利及 LPR 重定价持续影响，重庆农商行贷款收益率有所下降，致使生息资产收益率增长乏力；同时，重庆农商行积极调整存款结构，其负债端存款付息率保持稳定，但同业负债及发行债券付息率上升，带动整体付息负债平均利率同比上升 9BP；整体来看，重庆农商行净利差小幅收窄至 2.01%，盈利指标较上年整体略有提升。但信用减值计提规模的增长也对其利润水平形成较为明显的负面影响，整体盈利能力处于行业平均水平。

4. 资本充足性

重庆农商行资本补充渠道较为多元化；2021 年内外部渠道并重补充资本，利润留存的同时发行无固定期限资本债，资本保持充足水平。

自 H 股和 A 股上市以来，重庆农商行形成了完善的资本补充机制，资本补充渠道较为多元化。2021 年，重庆农商行主要通过利润留存的方式补充资本，当年以普通股总股本 113.57 亿股为基数，向全体股东派发现金红利每股人民币 0.22 元（含税），共计人民币 25.21 亿元，股利分派对资本内生增长的影响不大。截至 2021 年末，重庆农商行股东权益（合计 1060.44 亿元。2021 年，重庆农商行业务持续发展推动其风险加权资产规模有所增长，因风险权重较低的个人贷款占比的提升与利率债配置规模的增多，带动风险资产系数降至 64.01%。2021 年，重庆农商行赎回 40.00 亿元二级资本债券，但于年内成功发行 40.00 亿元无固定期限资本债券以补充资本，同时在利润留存的不断补充下，其资本充足性指标有所提升，资本保持充足水平（见表 16）。

表 16　资本充足性指标

项　目	2019 年末	2020 年末	2021 年末
核心一级资本净额（亿元）	885.59	937.27	1010.73
一级资本净额（亿元）	886.80	938.14	1051.73
资本净额（亿元）	1060.71	1119.36	1196.66
风险加权资产余额（亿元）	7128.86	7839.24	8102.35
风险资产系数（%）	69.23	69.01	64.01
股东权益/资产总额（%）	8.68	8.33	8.38
资本充足率（%）	14.88	14.28	14.77
一级资本充足率（%）	12.44	11.97	12.98
核心一级资本充足率（%）	12.42	11.96	12.47

数据来源：重庆农商行年度报告，联合资信整理

八、外部支持

重庆农商行存贷款市场份额在重庆市排名靠前，且作为区域性商业银行，重庆农商行在支持当地经济发展、维护当地金融稳定等方面发挥重要作用，在重庆市的金融体系中具有较为重要的地位，当出现经营困难时，获得地方政府直接或间接支持的可能性较大。

九、债券偿付能力分析

重庆农商行合格优质流动性资产和股东权益对存续债券的保障程度较好，综合考虑其资本实力、业务经营及流动性等情况，二级资本债券与金融债券的偿付能力极强。

截至本报告出具日，重庆农商行已发行且尚在存续期内的金融债券本金 150 亿元，二级

资本债券本金 50 亿元，无固定期限资本债券本金 60 亿元。以 2021 年末财务数据为基础，重庆农商行合格优质流动性资产、净利润和股东权益对存续债券本金的保障倍数见表 17，合格优质流动性资产和股东权益对存续债券的保障程度较好。

表 17　债券保障情况

项　目	2021 年末
存续的金融债券本金+二级资本债券本金（亿元）	200.00
合格优质流动性资产/存续债券本金（倍）	8.23
股东权益/存续债券本金（倍）	5.30
净利润/存续债券本金（倍）	0.48

数据来源：重庆农商行审计报告，联合资信整理

从资产端来看，重庆农商行不良贷款率保持在可控水平，信贷资产出现大幅减值的可能性不大，持有一定规模的现金类资产和变现能力较强的债券投资资产，资产端流动性水平较好。从负债端来看，重庆农商行储蓄存款占客户存款的比重较高，核心负债稳定性好。

整体看，联合资信认为重庆农商行未来业务经营能够保持较为稳定，能够为存续期的债券提供足额本金和利息，二级资本债券与金融债券的偿付能力极强。

十、结论

基于对重庆农商行经营风险、财务风险、外部支持及债券偿付能力等方面的综合分析评估，联合资信确定维持重庆农商行主体长期信用等级为AAA，维持“20重庆农商三农债”、“20重庆农商债”和“19重庆农商二级”信用等级为AAA，评级展望为稳定。

附录 1-1　2021 年末重庆农商行股权结构图

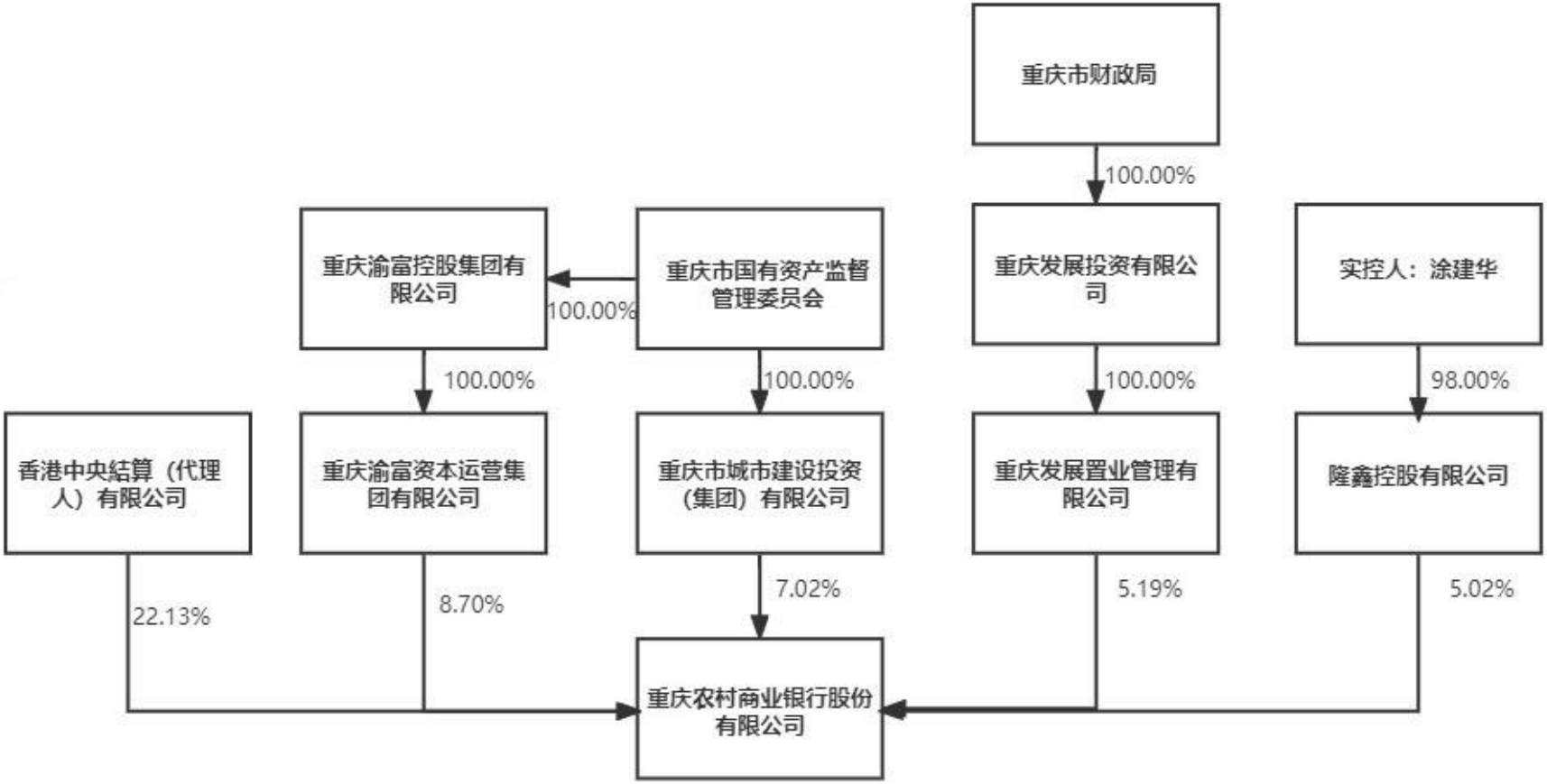

资料来源：重庆农商行提供资料，联合资信整理（备注：香港中央结算（代理人）有限公司持股份数为其代理的香港中央结算（代理人）有限公司交易系统中的本行 H 股股东账户的股份总数。）

附录 1-2　2021 年末重庆农商行组织架构图

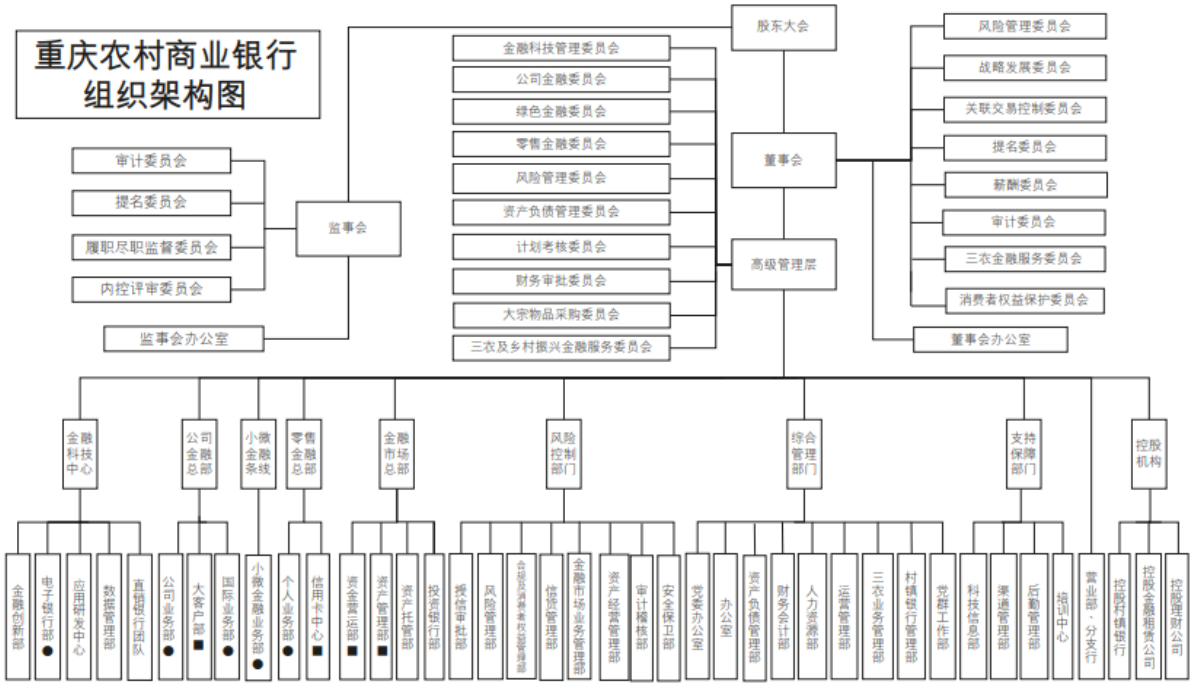

资料来源：重庆农商行提供，联合资信整理

附录 2　同业对比表

2021 年指标	广州农商行	上海农商行	北京农商行	重庆农商行
资产总额（亿元）	11616.29	11583.76	10752.02	12658.51
贷款净额（亿元）	6375.54	5889.84	3499.67	5573.35
负债总额（亿元）	10747.43	10610.45	10047.32	11598.07
存款总额（亿元）	8497.67	8553.67	7238.46	7593.60
存款存款/负债总额（%）	79.07	80.62	72.04	65.47
股东权益（亿元）	868.85	973.31	704.70	1060.44
不良贷款率（%）	1.83	0.95	1.17	1.25
拨备覆盖率（%）	167.04	442.50	322.76	340.25
资本充足率（%）	13.09	15.28	16.05	14.77
核心一级资本充足率（%）	9.68	13.06	13.03	12.47
营业收入(亿元）	234.81	241.64	165.86	308.42
净利润(亿元）	37.76	100.47	75.78	97.18
平均资产收益率（%）	0.34	0.91	0.72	0.81
平均净资产收益率（%）	4.25	11.34	11.22	9.69

注：“广州农商行”为“广州农村商业银行股份有限公司”简称；“上海农商行”为“上海农村商业银行股份有限公司”简称；“北京农商行”为“北京农村商业银行股份有限公司”简称

数据来源：各公司公开年报、Wind、中国银行保险监督管理委员会

附录 3　商业银行主要财务指标计算公式

指标	计算公式
现金类资产	现金+存放中央银行款项
同业资产	存放同业及其他金融机构款项+拆出资金+买入返售金融资产
市场融入资金	同业及其他金融机构存放款项+拆入资金+卖出回购金融资产+同业存单+发行的债券
投资资产	衍生金融资产+交易性金融资产+债权投资+其他债权投资+其他权益工具投资+投资性房地产+长期股权投资+其他未按上述科目分类的投资资产
单一最大客户贷款比例	最大单一客户贷款余额/资本净额×100%
最大十家客户贷款比例	最大十家客户贷款余额/资本净额×100%
不良贷款率	不良贷款余额/贷款余额×100%
贷款拨备率	贷款损失准备金余额/贷款余额×100%
拨备覆盖率	贷款损失准备金余额/不良贷款余额×100%
利率敏感度	利率平移一定基点导致净利息收入变动额/全年净利息收入×100%
超额存款准备金率	(库存现金+超额存款准备金)/存款余额×100%
流动性比例	流动性资产/流动性负债×100%
净稳定资金比例	可用的稳定资金/业务所需的稳定资金×100%
流动性覆盖率	(流动性资产/未来 30 日内资金净流出)×100%
流动性匹配率	加权资金来源/加权资金运用×100%
优质流动性资产充足率	优质流动性资产/短期现金净流出×100%
存贷比	贷款余额/存款余额×100%
风险资产系数	风险加权资产余额/资产总额×100%
资本充足率	资本净额/各项风险加权资产×100%
核心资本充足率	核心资本净额/各项风险加权资产×100%
核心一级资本充足率	核心一级资本净额/各项风险加权资产×100%
一级资本充足率	一级资本净额/各项风险加权资产×100%
杠杆率	(一级资本—一级资本扣减项)/调整后的表内外资产余额×100%
净利差	(利息收入/平均生息资产-利息支出/平均付息负债)×100%
净息差	(银行全部利息收入-银行全部利息支出)/平均生息资产
成本收入比	业务及管理费用/营业收入×100%
拨备前资产收益率	拨备前利润总额/[(期初资产总额+期末资产总额)/2] ×100%
平均资产收益率	净利润/[(期初资产总额+期末资产总额)/2] ×100%
平均净资产收益率	净利润/[(期初净资产总额+期末净资产总额)/2] ×100%

附录 4-1　商业银行主体长期信用等级设置及含义

联合资信主体长期信用等级划分为三等九级，符号表示为：AAA、AA、A、BBB、BB、B、CCC、CC、C。除 AAA 级、CCC 级（含）以下等级外，每一个信用等级可用“+”“-”符号进行微调，表示略高或略低于本等级。

各信用等级符号代表了评级对象违约概率的高低和相对排序，信用等级由高到低反映了评级对象违约概率逐步增高，但不排除高信用等级评级对象违约的可能。

具体等级设置和含义如下表。

信用等级	含义
AAA	偿还债务的能力极强，基本不受不利经济环境的影响，违约概率极低
AA	偿还债务的能力很强，受不利经济环境的影响不大，违约概率很低
A	偿还债务能力较强，较易受不利经济环境的影响，违约概率较低
BBB	偿还债务能力一般，受不利经济环境影响较大，违约概率一般
BB	偿还债务能力较弱，受不利经济环境影响很大，违约概率较高
B	偿还债务的能力较大地依赖于良好的经济环境，违约概率很高
CCC	偿还债务的能力极度依赖于良好的经济环境，违约概率极高
CC	在破产或重组时可获得保护较小，基本不能保证偿还债务
C	不能偿还债务

附录 4-2　商业银行中长期债券信用等级设置及含义

联合资信商业银行中长期债券信用等级设置及含义同主体长期信用等级。

附录 4-3　评级展望设置及含义

评级展望是对信用等级未来一年左右变化方向和可能性的评价。评级展望通常分为正面、负面、稳定、发展中等四种。

评级展望	含义
正面	存在较多有利因素，未来信用等级调升的可能性较大
稳定	信用状况稳定，未来保持信用等级的可能性较大
负面	存在较多不利因素，未来信用等级调降的可能性较大
发展中	特殊事项的影响因素尚不能明确评估，未来信用等级可能调升、调降或维持